# Rain sensor

IT UK FR DE ES PT GR NL

90915

## CONDIZIONI GARANZIA - CONDITIONS OF GUARANTEE - CONDITIONS DE GARANTIE - GARANTIEBEDINGUNGEN - CONDICIONES DE GARANTÍA - CONDIÇÕES DE GARANTIA - ΟΡΟΙ ΕΓΓΥΗΣΗΣ - GARANTIEVOORWAARDEN

L'apparecchio è garantito per due anni dalla data di acquisto che sarà certificata dalla fattura, ricevuta o scontrino fiscale rilasciato all'atto di acquisto e che deve essere conservato. Claber garantisce che il prodotto è esente da difetti di materiale o di fabbricazione. Entro il periodo di due anni dalla data di consegna al consumatore, Claber provvederà senza addebito alla riparazione o alla sostituzione di parti del prodotto riconosciute difettose.
La garanzia decade in caso di:
- mancanza di uno dei giustificativi fiscali;
- uso o manutenzione diversi da quelli specificati;
- manipolazioni/manomissioni di personale non autorizzato;
- errori di installazione del prodotto;
- danni derivanti da agenti atmosferici o da contatto con agenti chimici;
Claber non accetta alcuna responsabilità per prodotti non dalla stessa fabbricati, anche se usati in combinazione con i propri.
La merce viaggia interamente a carico e a rischio e pericolo del proprietario. L'assistenza è data dai Centri Assistenza autorizzati Claber.

This device is guaranteed for two years from the date of purchase as indicated by the invoice, bill or till receipt issued at the time of the transaction, which must be kept. Claber guarantees that the product is free of material or manufacturing defects.
Within two years from the date of delivery to the consumer, Claber shall repair or replace any parts of this product found to be defective.
The warranty is void in the event of:
- Lack of proof of purchase (invoice, receipt or cash register receipt);
- Use or maintenance different from what is specified;
- Disassembly or tampering by unauthorised personnel;
- Faulty installation of the product;
- Damages from atmospheric agents or contact with chemical agents;
Claber accepts no liability for products that it has not manufactured, even if used in combination with its own products.
The costs and the risks associated with shipment are met entirely by the owner. Assistance is provided by Claber authorized service centres.

L'appareil est garanti pendant deux ans à compter de la date d'achat qui sera certifiée par la facture, le reçu ou le ticket de caisse délivré au moment de l'achat et soigneusement conservé. Claber garantit que le produit ne présente aucun défaut de matériau ou de fabrication.
Claber se charge de réparer ou de remplacer gratuitement les pièces reconnues comme défectueuses sur des appareils utilisés pour une période de deux ans à compter de la livraison au client.
La garantie s'annule en cas de :
- absences d'un seul des justificatifs fiscaux ;
- utilisation ou entretien différents de ceux spécifiés ;
- manipulations/modifications effectuées par un personnel non autorisé ;
- erreurs d'installation du produit ;
- dommages dérivant des agents atmosphériques ou de contact avec des agents chimiques ;
Claber ne reconnaît aucune responsabilité pour les appareils d'une autre marque, même s'ils sont utilisés en combinaison avec les siens.
La marchandise est transportée aux frais et risques du propriétaire.
L'assistance est fournie par les Centres d'Assistance autorisés Claber.

Das Gerät ist für zwei Jahre ab dem Kaufdatum garantiert. Dieses muss durch eine beim Kauf ausgestellte und aufbewahrte Rechnung, Quittung oder einem Kassenzettel nachweisbar sein. Claber garantiert, dass dieses Gerät weder Material- noch Fabrikationsfehler aufweist.
Innerhalb von zwei Jahren ab der Aushändigung an den Kunden übernimmt Claber kostenlos die Reparatur oder den Austausch von nachweislich defekten Bauteilen.
In folgenden Fällen erlischt der Garantieanspruch:
- bei Fehlen einer der Kaufbelege;
- wenn der Gebrauch oder die Wartung nicht gemäß den Vorschriften vorgenommen werden;
- bei Änderungen oder Eingriffen durch nicht autorisiertes Personal;
- bei einer fehlerhaften Installation des Produktes;
- bei witterungsbedingten Schäden oder bei Schäden durch den Kontakt mit Chemikalien.
Claber haftet nicht für Fremdprodukte, selbst wenn diese in Kombination mit den eigenen Produkten verwendet werden.
Die Ware ist ausschließlich zu Lasten und auf Gefahr des Eigentümers unterwegs. Kundendienstleistungen werden von den autorisierten Claber Werkstätten erbracht.

El aparato tiene una garantía de dos años a partir de la fecha de compra, certificada mediante la factura, el recibo o el tique emitidos en el momento de la compra, que deben conservarse. Claber garantiza que el producto no presenta defectos de materiales ni de fabricación.
Durante dos años desde la fecha de entrega al cliente, Claber reparará o sustituirá sin cargo las piezas del producto reconocidas como defectuosas.
La garantía queda anulada en caso de:
- falta de uno de los justificantes fiscales;
- uso o mantenimiento distintos de los especificados;
- manipulaciones/alteraciones por parte de personal no autorizado;
- errores de instalación del producto;
- daños ocasionados por agentes atmosféricos o por el contacto con agentes químicos;
Claber declina toda responsabilidad por productos de fabricación ajena, aunque se utilicen junto con los suyos.
La mercancía viaja completamente por cuenta y riesgo del propietario. La asistencia se facilita a través de los Centros de Asistencia autorizados de Claber.

O aparelho é garantido por dois anos a partir da data de compra que será certificada pela fatura, recibo ou talão fiscal emitido no ato da compra e que deve ser conservado. Claber garante que o produto está isento de defeitos de material ou de fabrico.
Dentro do período de dois anos a partir da data de entrega ao consumidor, Claber procederá à reparação ou à substituição gratuitamente dos componentes do produto que forem reconhecidos defeituosos.
A garantia é anulada no caso de:
- falta de um dos comprovativos fiscais;
- uso ou manutenção diferentes dos especificados;
- manipulações ou adulterações por pessoal não autorizado;
- erros de instalação do produto;
- danos causados por agentes atmosféricos ou por contacto com agentes químicos;
Claber não assume nenhuma responsabilidade por produtos que não foram fabricados pela mesma, mesmo se forem usados em combinação com os próprios.
A mercadoria viaja inteiramente por conta, risco e perigo do proprietário. A assistência é dada pelos Centros de Assistência autorizados Claber.

Η συσκευή καλύπτεται από εγγύηση δύο ετών από την ημερομηνία αγοράς, η οποία πιστοποιείται από τα τιμολόγιο ή την επίσημη απόδειξη που εκδίδεται κατά την αγορά και πρέπει να φυλαχθεί. Η Claber εγγυάται ότι το προϊόν δεν παρουσιάζει ελαττώματα υλικού ή κατασκευής.
Εντός περιόδου δύο ετών από την ημερομηνία παράδοσης στον καταναλωτή, η Claber θα φροντίσει χωρίς χρέωση την επισκευή ή την αντικατάσταση μερών του προϊόντος που αναγνωρίζονται ως ελαττωματικά.
Η εγγύηση ακυρώνεται στις ακόλουθες περιπτώσεις:
- απουσία ενός από τα φορολογικά δικαιολογητικά,
- χρήση ή συντήρηση διαφορετικές από αυτές που προαδιορίζονται,
- επεμβάσεις/αλλοιώσεις από μη εξουσιοδοτημένο προσωπικό,
- λάθη κατά την εγκατάσταση του προϊόντος,
- βλάβες που προκαλούνται από ατμοσφαιρικούς παράγοντες ή από επαφή με χημικούς παράγοντες.
Η Claber δεν αναλαμβάνει καμία ευθύνη για προϊόντα που δεν κατασκευάζονται από την ίδια, ακόμη και αν χρησιμοποιούνται σε συνδυασμό με τα δικά της.
Για τη μεταφορά του εμπορεύματος μόνος υπεύθυνος είναι ο ιδιοκτήτης. Η υποστήριξη δίδεται από τα εξουσιοδοτημένα Κέντρα Υποστήριξης Claber.

Het apparaat heeft een garantie van twee jaar vanaf de aankoopdatum op vertoon van de rekening, het ontvangstbewijs of de kassabon die op het moment van aankoop is afgegeven. Claber garandeert dat het product vrij is van materiaal- of fabrieksfouten.
Gedurende een periode van twee jaar vanaf de datum van levering aan de klant zal Claber zorg dragen voor kosteloze reparatie of vervanging van onderdelen waarvan is vastgesteld dat zij defect zijn.
De garantie komt te vervallen:
- wanneer er een van de fiscale documenten ontbreekt;
- in geval van gebruik of onderhoud dat afwijkt van wat in deze handleiding beschreven wordt;
- wanneer onbevoegden ingrepen op het apparaat hebben uitgevoerd;
- wanneer het product foutief geïnstalleerd is;
- in geval van schade die veroorzaakt wordt door slechte weersomstandigheden of door contact met chemische middelen;
Claber aanvaardt geen enkele aansprakelijkheid voor producten die niet door Claber gefabriceerd zijn, ook al worden ze in combinatie met de eigen producten gebruikt.
De goederen worden geheel voor rekening en risico van de eigenaar getransporteerd. De assistentie wordt geboden door de erkende Claber-werkplaatsen.

## RAEE SMALTIMENTO - DISPOSAL - ÉLIMINATION - ENTSORGUNG ELIMINACIÓN - ELIMINAÇÃO - ΑΠΟΡΡΙΨΗ - AFDANKEN

Il simbolo in questione applicato sul prodotto o sulla confezione indica che il prodotto non deve essere considerato come un normale rifiuto domestico, ma deve essere portato nel punto di raccolta appropriato per il riciclaggio di apparecchiature elettriche ed elettroniche. Provvedendo a smaltire questo prodotto in modo appropriato si contribuisce ad evitare potenziali conseguenze negative, che potrebbero derivare da uno smaltimento inadeguato del prodotto. Per informazioni più dettagliate sul riciclaggio di questo prodotto, contattare l'ufficio comunale, il servizio locale di smaltimento rifiuti o il negoziante da cui è stato acquistato il prodotto.
*The symbol in question applied to the product or the packaging indicates that the product must not be considered as normal domestic waste, but must be taken to a special centre for the collection and recycling of waste electrical and electronic equipment. Take care to dispose of this product in the proper way; this will help to avoid the negative consequences that could arise from unsorted collection or dumping. For more detailed information on the recycling of this product, contact the municipal authority, the local refuse collection service or the dealer from whom the item was purchased.*
Le symbole en question apposé sur le produit ou sur l'emballage indique que le produit ne doit pas être traité comme un déchet ménager, mais doit faire l'objet d'une collecte sélective pour le recyclage d'appareils électriques et électroniques. L'élimination correcte de ce produit selon la directive DEEE permet d'éviter les conséquences négatives qui pourraient dériver d'une élimination inadéquate du produit. Pour obtenir des informations plus détaillées sur le recyclage du produit, appelez le bureau municipal, le service local du traitement des DEEE ou le distributeur du produit.
*Dieses Symbol am Produkt oder auf der Verpackung besagt, dass das Produkt nicht als normaler Siedlungsabfall eingestuft werden darf, sondern der zuständigen Stelle für das Recycling von Elektro- und Elektronikgeräten zugeführt werden soll. Indem Sie dieses Gerät sachgerecht entsorgen, leisten Sie einen Beitrag zum Verhindern möglicher schädlicher Auswirkungen, die durch eine unsachgemäße Entsorgung des Geräts hervorgerufen werden können. Für nähere Informationen zum Recycling dieses Produktes wenden Sie sich bitte an die Stadtverwaltung, den örtlichen Betreiber der Abfallentsorgung oder an den Händler, bei dem Sie das Produkt gekauft haben.*
Este símbolo en el producto o en el embalaje indica que el producto en cuestión no se puede desechar junto con los residuos domésticos y que, por lo tanto, se ha de llevar a un punto de recogida destinado al reciclaje de aparatos eléctricos y electrónicos. Si deseha el producto correctamente, contribuirá a prevenir los posibles efectos negativos que podría causar el tratamiento inadecuado del producto desechado. Para obtener más información sobre el reciclaje de este producto, póngase en contacto con la oficina municipal, el servicio local de recogida de basura o la tienda en la que ha comprado el producto.
*O símbolo aplicado no produto ou na embalagem indica que o aparelho não deve ser considerado um resíduo doméstico normal. Deve, pelo contrário, ser depositado num ponto de recolha adequado para a reciclagem de equipamentos eléctricos e eléctricos. Ao eliminar este produto de forma apropriada, o utilizador estará a contribuir para evitar as potenciais consequências negativas que poderiam resultar de uma eliminação inadequada do mesmo. Para obter mais informações sobre a reciclagem deste produto, contacte as autoridades municipais, o serviço local de eliminação de resíduos ou a loja onde adquiriu o produto.*
Το σύμβολο αυτό που αναγράφεται στο προϊόν ή στη συσκευασία υποδεικνύει ότι το προϊόν δεν ανήκει στην κατηγορία αστικών απορριμάτων και ότι πρέπει να παραδίδεται σε ένα κατάλληλο κέντρο συλλογής για την ανακύκλωση ηλεκτρικών και ηλεκτρονικών συσκευών. Με τον κατάλληλο τρόπο απόρριψης του προϊόντος αυτού συμβάλλετε στην αποφυγή πιθανών αρνητικών επιπτώσεων που ενδέχεται να προκύψουν από την εσφαλμένη απόρριψη του προϊόντος. Για πιο λεπτομερείς πληροφορίες σχετικά με την ανακύκλωση του προϊόντος αυτού, επικοινωνήστε με τη δημοτική υπηρεσία, την τοπική υπηρεσία απόρριψης αποβλήτων ή το κατάστημα αγοράς του προϊόντος.
*Dit op het product of de verpakking aangebrachte symbool geeft aan dat het niet beschouwd mag worden als gewoon huisvuil, maar naar een geschikt inzamelpunt gebracht moet worden voor recycling van elektrische en elektronische apparaten. Correct afdanken van dit product betekent preventie van negatieve gevolgen voor het milieu. Voor nadere info omtrent het recyclen van dit product kunt u contact opnemen met de milieu-afdeling van uw gemeente, de vuilnisophaaldienst of het bedrijf waar u het product heeft angeschaft.*

**Manuale completo disponibile su:**
**Complete manual available at:**
**Manuel complet disponible sur :**
**Das komplette Handbuch finden Sie unter:**
**Manual completo disponible en:**
**Manual completo disponível em:**
**Πλήρες εγχειρίδιο διαθέσιμο στο:**
**De volledige handleiding is beschikbaar op:**
**www.claber.com**

CD. 182 Rev. B 01/2017


CLABER SPA - Via Pontebbana, 22 - 33080 Fiume Veneto PN - Italy
Tel. +39 0434 958836 - Fax +39 0434 957193
info@claber.com - www.claber.com


## RACCOMANDAZIONI - WARNING - RECOMMANDATIONS - EMPFEHLUNGEN - RECOMENDACIONES - CONSELHOS - ΣΥΣΤΑΣΕΙΣ - AANBEVELINGEN

**Leggere attentamente questo manuale di istruzioni e conservarlo per consultazioni future. Questa apparecchiatura è stata concepita e realizzata esclusivamente per il controllo di irrigazioni da parte di persone adulte con esperienza e conoscenza.**
**Un uso diverso è considerato improprio: il Costruttore non si ritiene responsabile per danni derivanti da un uso non idoneo, nel qual caso non riconosce il diritto di Garanzia.**
Non alimentare l'apparecchiatura con fonti di energia diverse da quelle indicate.
Per sicurezza, controllare il regolare funzionamento quando si utilizza il programmatore per la prima volta.
Non usare l'apparecchiatura con sostanze chimiche/liquidi diversi dall'acqua.

**Read this instruction manual carefully and keep it handy for future reference. This device has been designed and manufactured exclusively for watering to be controlled by adults with experience and knowledge.**
**Any use other than that described in this manual is considered improper: the manufacturer acknowledges no liability for damages arising from improper use, which will also void the warranty.**
Do not power the device with sources other than those specified.
It is good policy - when the water timer is used for the first time - to make certain that the programmes run correctly.
Do not use the device with chemicals or liquids other than water.

**Lire attentivement ce manuel d'instructions et le conserver pour toute consultation future. Cet appareil a été exclusivement conçu et réalisé pour le contrôle des arrosages effectué par des personnes adultes dotées d'expérience et de connaissances. Tout usage différent est considéré impropre : le Constructeur n'est pas retenu responsable des dommages dus à une utilisation inappropriée et dans ce cas, annule le droit de Garantie.**
N'alimentez pas l'appareil avec des sources d'énergie différentes de celles indiquées.
Par mesure de sécurité, contrôlez le fonctionnement régulier du programmateur lors de sa première utilisation.
N'utilisez pas l'appareil avec des substances chimiques/liquides autres que l'eau.

**Bitte lesen Sie diese Bedienungsanleitung durch und bewahren Sie sie für künftiges Nachschlagen auf. Dieses Gerät wurde ausschließlich für die Steuerung der Bewässerung durch volljährige und erfahrene Personen mit entsprechenden Kenntnissen entwickelt und hergestellt.**
**Ein anderer Gebrauch gilt als unsachgemäß: Der Hersteller übernimmt keinerlei Haftung für Schäden, die durch unsachgemäßen Gebrauch verursacht werden, wobei jeder Garantieanspruch des Käufers erlischt.**
Versorgen Sie das Gerät ausschließlich mit den angegebenen Energiequellen.
Kontrollieren Sie zur Sicherheit bei der ersten Inbetriebnahme des Programmiergeräts, ob dieses korrekt funktioniert.
Verwenden Sie das Gerät nicht mit chemischen Substanzen oder anderen Flüssigkeiten als Wasser.

**Lea detenidamente este manual de instrucciones y consérvelo para poder consultarlo en el futuro. Este equipo está concebido y fabricado únicamente para el control de riegos por parte de personas adultas que cuenten con la experiencia y los conocimientos necesarios.**
**Todo uso distinto del descrito en este manual se considera indebido: el fabricante declina cualquier responsabilidad por daños ocasionados por un uso incorrecto del aparato, en cuyo caso la garantía perderá su validez.**
No alimente el aparato con fuentes de energía distintas de las indicadas.
Por seguridad, cuando utilice el programador por primera vez, compruebe que funcione correctamente.
No utilice el aparato con sustancias químicas/líquidos distintos del agua.

**Leia este manual de instruções com atenção e guarde-o para consultas futuras. Este equipamento foi concebido e realizado exclusivamente para o controlo de regas por parte de pessoas adultas com experiência e conhecimento. Uma utilização diferente é considerada imprópria: o Fabricante não se responsabiliza por danos resultantes de uma utilização inadequada, nesse caso não reconhece o direito à Garantia.**
Não alimente o equipamento com fontes de energia diferentes das indicadas.
Por segurança, certifique-se do funcionamento regular quando puser o programador a funcionar pela primeira vez.
Não use o equipamento com substâncias químicas ou líquidas diferentes da água.

**Διαβάστε προσεκτικά το παρόν εγχειρίδιο οδηγιών και φυλάξτε το για μελλοντικές αναφορές. Η συσκευή αυτή έχει σχεδιαστεί και κατασκευαστεί αποκλειστικά για τον έλεγχο ποτισμάτων από ενήλικες με εμπειρία και γνώση. Οποιαδήποτε άλλη χρήση διαφορετική από αυτήν θεωρείται ακατάλληλη: Ο Κατασκευαστής δεν είναι υπεύθυνος για ζημίες που οφείλονται σε ακατάλληλη χρήση, γεγονός που οδηγεί σε ακύρωση της Εγγύησης.**
Μην τροφοδοτείτε τη συσκευή με πηγές ενέργειας διαφορετικές από αυτές που υποδεικνύονται.
Για λόγους ασφαλείας, ελέγξτε την ομαλή λειτουργία, όταν χρησιμοποιείτε τον προγραμματιστή για πρώτη φορά.
Μην χρησιμοποιείτε τη συσκευή με χημικές ουσίες/υγρά διαφορετικά από το νερό.

**Lees deze instructiehandleiding aandachtig en bewaar ze voor verdere raadpleging. Dit apparaat werd uitsluitend ontworpen en geproduceerd voor het bedienen van irrigaties door volwassenen met voldoende ervaring en kennis. Elk ander gebruik wordt als oneigenlijk beschouwd: de fabrikant is geenszins aansprakelijk voor schade voortkomend uit oneigenlijk gebruik. In dit geval komt het recht op garantie te vervallen.**
Voed het toestel niet met andere energiebronnen dan degene die vermeld zijn.
Controleer voor alle zekerheid of de programmeermodule goed werkt wanneer hij voor het eerst in gebruik wordt genomen.
Gebruik het toestel alleen met water en nooit met chemische stoffen/vloeistoffen.

## DESCRIZIONE - DESCRIPTION - BESCHREIBUNG - DESCRIPCIÓN - DESCRIÇÃO - ΠΕΡΙΓΡΑΦΗ - BESCHRUVING

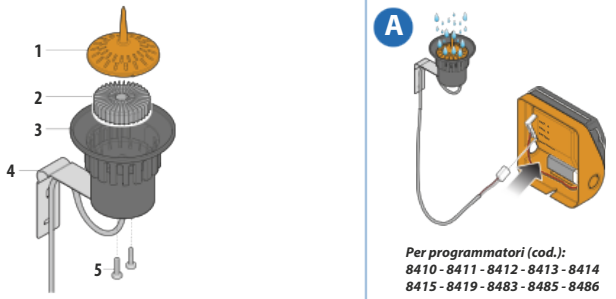


**1** Coperchio superiore
Top cover
Couvercle supérieur
Obere Abdeckung
Tapa superior
Tampa superior
Επάνω καπάκι
Bovenste deksel

**2** Galleggiante interno
Internal floater
Flotteur interne
Innerer Schwimmer
Flotador interno
Flutuador interno
Εσωτερικός πλωτήρας
Interne drijver

**3** Invaso
Receptacle
Réservoir
Behälter
Recipiente
Copo
Χωρητικότητα
Opvangcapaciteit

**4** Staffa fissaggio
Fastening bracket
Étrier de fixation
Befestigungsbügel
Pletina de fijación
Suporte de fixação
Βάση στερέωσης
Bevestigingsbeugels

**5** Viti bloccaggio staffa
Bracket fastening screws
Vis de fixation de l'étrier
Sicherungsschrauben für Bügel
Tornillos fijación pletina
Parafuso de fixação do suporte
Βίδες ασφάλισης βάσης
Blokkeringsschroeven beugel

## INSTALLAZIONE - INSTALLATION - INSTALLATION - INSTALAGIO - INSTALAÇÃO - ΕΓΚΑΤΑΣΤΑΣΗ - INSTALLATIE




**Per programmatori (cod.):**
**8410 - 8411 - 8412 - 8413 - 8414**
**8415 - 8419 - 8483 - 8485 - 8486**
**8487 - 8488 - 8489**

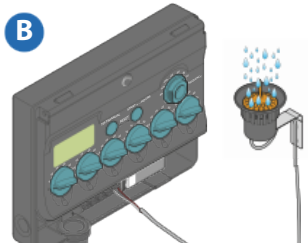


**Per programmatori (cod.):**
**8058 - 8060**

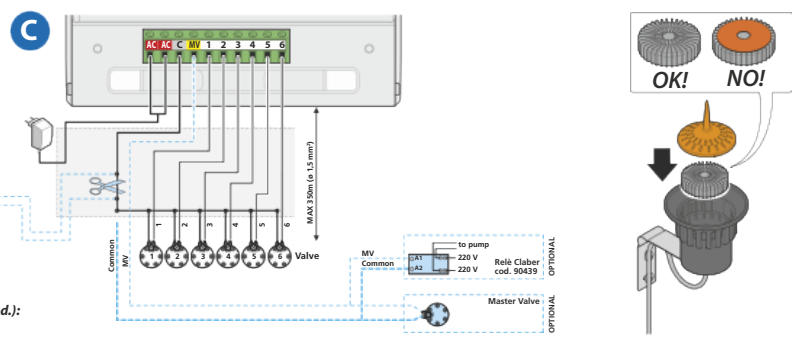


**Per programmatori (cod.):**
**8014 - 8016**

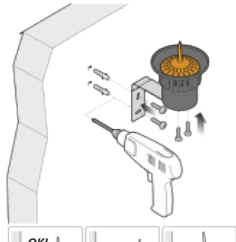


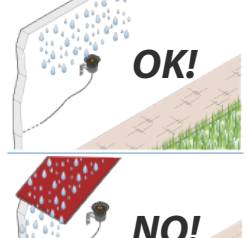

Per il corretto funzionamento del sensore posizionare il galleggiante all'interno del contenitore con le speciali alette radiali verso l'alto e il fondo di colore arancio verso il basso.
Il coperchio superiore deve rimanere chiuso per evitare che foglie o impurità compromettano il funzionamento del Rain Sensor.

In order for the sensor to operate correctly, position the floater inside the container with the special fins facing upwards and the orange base facing downwards.
The top cover must be kept closed to prevent any foliage or impurities from entering the sensor which would compromise the Rain Sensor operation.

Pour le bon fonctionnement du capteur, placez le flotteur à l'intérieur du conteneur avec les ailettes radiales spéciales dirigées vers le haut et le fond de couleur orange dirigé vers le bas.
Le couvercle supérieur doit rester fermé pour éviter que des feuilles ou impuretés compromettent le fonctionnement du Rain Sensor RF.

Für den korrekten Betrieb des Sensors positionieren Sie den Schwimmer im Behälter so, dass die speziellen radialen Rippen nach oben und der orange Boden nach unten zeigt.
Die obere Abdeckung muss geschlossen bleiben, damit keine Blätter oder Verunreinigungen den Betrieb des Rain Sensor beeinträchtigen können.

Para que el sensor funcione correctamente hay que colocar el flotador dentro del recipiente, con las aletas radiales especiales hacia arriba y la parte inferior de color naranja hacia abajo.
La tapa superior debe permanecer cerrada para impedir la entrada de hojas o impurezas que comprometerían el funcionamiento del Rain Sensor.

Para o funcionamento correto do sensor, coloque o flutuador dentro do copo com as aletas radiais especiais viradas para cima e o fundo cor de laranja para baixo.
A tampa superior deve ficar fechada para evitar que folhas ou sujidade prejudiquem o funcionamento do Rain Sensor.

Για τη σωστή λειτουργία του αισθητήρα τοποθετήστε τον πλωτήρα στο εσωτερικό του περίεχτη με τα ειδικά ακτινωτά πτερύγια προς τα πάνω και τον πάτο με πορτοκαλί χρώμα προς τα κάτω.
Το επάνω καπάκι πρέπει να παραμείνει κλειστό ώστε φύλλα ή ακαθαρσίες να μην έχουν επίπτωση στη λειτουργία του Rain Sensor.

Voor een correcte werking van de sensor, plaats de drijver in het reservoir met de speciale vleugels naar boven gericht en de oranje gekleurde onderkant naar beneden gericht.
Het bovenste deksel moet gesloten blijven om te vermijden dat bladeren of vuil de werking van de Rain Sensor in het gedrang brengen.